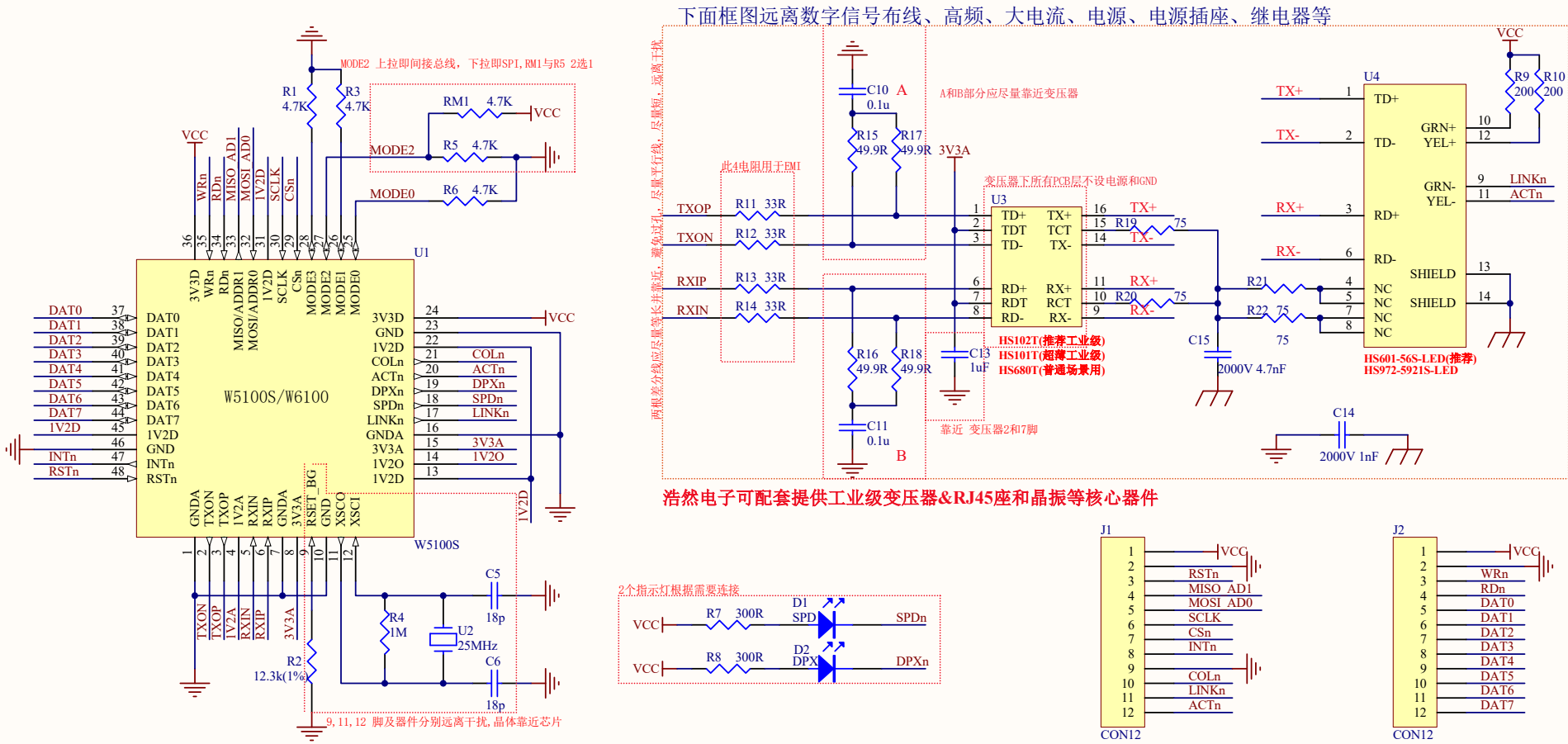

浩然电子 Hasion Electronics

微信扫一扫 浩然电子官方公众号

淘宝扫一扫 浩然电子官方淘宝店

项目名称 W5100S/W6100独立变压器(HS102T)
公司网址 www.hschip.com
联系电话 028-86127089 0755-86066647
技术邮箱 support@hschip.com
WIZnet官方一级代理商，代理WIZnet全系列产品